VivoMini séria UN

Používateľská príručka

SK9802
Revidované vydanie V2
Október 2014

Informácie o autorských právach

Žiadna časť tohto návodu na obsluhu, a to vrátane výrobkov a softvéru v ňom popísaných, nesmie byť bez vyjadrenia spoločnosti ASUSTeK COMPUTER INC. ("ASUS"), a to prostredníctvom písomného súhlasu kopírovaná, prenášaná, prepisovaná, uložená do pamäte vyhľadávacieho systému, alebo prekladaná do iného jazyka v akejkoľvek forme alebo akýmikoľvek prostriedkami, a to okrem dokumentácie kupujúceho slúžiacej pre potreby zálohovania.

SPOLOČNOSŤ ASUS POSKYTUJE TENTO NÁVOD NA OBSLUHU "TAK AKO JE", BEZ ZÁRUKY AKÉHOKOĽVEK DRUHU, ČI UŽ VÝSLOVNEJ ALEBO ZAHRNUTEJ, VRÁTANE, ALE NIE OBMEDZENE NA ZAHRNUTÉ ZÁRUKY ALEBO PODMIENKY TÝKAJÚCE SA NEPORUŠENIA, PREDAJNOSTI ALEBO VHODNOSTI PRE URČITÝ ÚČEL. SPOLOČNOSŤ ASUS, JEJ RIADITELIA, ÚRADNÍCI, ZAMESTNANCI ALEBO PREDAJCOVIA NEBUDÚ ZODPOVEDNÍ ZA AKÉKOĽVEK NEPRIAME, ZVLÁŠTNE, NÁHODNÉ ALEBO VYPLÝVAJÚCE ŠKODY (VRÁTANE ŠKÔD SPÔSOBENÝCH STRATOU NA ZISKU, STRATOU V OBLASTI PODNIKATEĽSKÝCH AKTIVÍT A PODOBNE), A TO AJ AK SPOLOČNOSŤ ASUS BOLA OBOZNÁMENÁ S MOŽNOSŤOU TAKÝCHTO ŠKÔD, KTORÉ SÚ DÔSLEDKOM CHYBY ALEBO OMYLU V RÁMCI TOHO NÁVODU ALEBO V RÁMCI VÝROBKU.

Výrobky a firemné označenia, ktoré sa objavujú v tomto návode, môžu a nemusia byť obchodnými značkami alebo autorskými právami patričných spoločností a používajú sa iba na označenie alebo na vysvetľovanie, a to v prospech ich vlastníkov a bez zámeru ich porušovania.

TECHNICKÉ ŠPECIFIKÁCIE A INFORMÁCIE, KTORÉ SÚ SÚČASŤOU TOHTO NÁVODU, SÚ UVEDENÉ IBA PRE INFORMATÍVNE ÚČELY A MÔŽU BYŤ KEDYKOĽVEK ZMENENÉ BEZ PREDCHÁDZAJÚCEHO OZNÁMENIA, PRIČOM BY TO NEMALO BYŤ INTERPRETOVANÉ AKO POVINNOSŤ SPOLOČNOSTI ASUS. SPOLOČNOSŤ ASUS NEPREBERÁ ZODPOVEDNOSŤ ANI ZA ZÁVÄZKY TÝKAJÚCE SA AKÝCHKOĽVEK CHÝB ALEBO NEPRESNOSTÍ, KTORÉ SA MÔŽU V RÁMCI TOHTO NÁVODU VYSKYTNÚŤ, A TO VRÁTANE V NÁVODE POPÍSANÝCH VÝROBKOV A SOFTVÉRU.

Autorské práva © 2014 ASUSTeK COMPUTER INC. Všetky práva sú vyhradené.

Obmedzenie zodpovednosti

Môže dôjsť k okolnostiam, kedy kvôli zanedbaniu zo strany spoločnosti ASUS, alebo kvôli inej zodpovednosti máte nárok požadovať od spoločnosti náhradu za škody. V každom takomto prípade, bez ohľadu na východisko, na základe ktorého ste oprávnení požadovať u spoločnosti Asus náhradu škôd, je spoločnosť Asus zodpovedná za nie viac, než za osobné poranenie (vrátane smrti) a škodu na nehnuteľnom majetku a hnuteľnom osobnom majetku, alebo za akékoľvek skutočné a priame škody vyplývajúce zo zanedbania alebo zabudnutia splniť zákonom stanovené povinnosti vyplývajúce z tohto prehlásenia o záruke, a to do výšky uvedenej zmluvnej ceny každého výrobku.

Spoločnosť ASUS bude zodpovedná za, alebo vás odškodní za stratu, poškodenia alebo nároky zmluvne ustanovené, alebo vyplývajúce z porušenia alebo priestupku zo strany spoločnosti Asus voči tejto záruke.

Táto hranica sa týka aj dodávateľov a predajcov spoločnosti ASUS. Je to maximum, za ktoré sú spoločnosť ASUS, jej dodávatelia a váš predajca spoločne zodpovední.

SPOLOČNOSŤ ASUS V ŽIADNOM PRÍPADE NEZODPOVEDÁ ZA ŽIADNY Z NASLEDUJÚCICH BODOV: (1) ZA POŽIADAVKY TRETEJ STRANY TÝKAJÚCE SA VAŠICH ŠKÔD; (2) ZA STRATU ALEBO POŠKODENIE VAŠICH ZÁZNAMOV ALEBO ÚDAJOV; ALEBO (3) ZA ZVLÁŠTNE, NÁHODNÉ ALEBO NEPRIAME ŠKODY ALEBO ZA AKÉKOĽVEK EKONOMICKY VYPLÝVAJÚCE ŠKODY (VRÁTANE STRATY ZISKU ALEBO ÚSPOR), A TO AJ AK BOLI SPOLOČNOSŤ ASUS, JEJ DODÁVATELIA ALEBO VÁŠ PREDAJCA O TÝCHTO MOŽNOSTIACH INFORMOVANÍ.

Servis a podpora

Navštívte našu viacjazyčnú stránku na adrese http://support.asus.com

Obsah

Informácie o tejto príručke 4
Dohody používané v tomto návode 4
Typografické prvky 4
Obsah balenia 5

Spoznajte svoj VivoMini **7**
Funkcie 8
Vpredu 8
Ľavá strana 9
Vzadu 10

Používanie VivoMini **13**
Začíname 14
Pripojenie adaptéra striedavého prúdu k vášmu VivoMini 14
Pripojenie zobrazovacieho panela k VivoMini 16
Pripojenie USB klávesnice a myši 17
Zapnutie VivoMini 17
Vypnutie VivoMini 18
Prepnutie VivoMini do režimu spánku 18
Vstup do nastavenia BIOS 18
Rýchly vstup do systému BIOS 18

Inštalácia systémových súčastí **19**
Inovácia pamäťových modulov 20

Prílohy **27**
Bezpečnostné informácie 28
Inštalácia systému 28
Starostlivosť počas používania 28
Regulačné upozornenia 30
Kontaktné informácie spoločnosti ASUS 36

Informácie o tejto príručke

Táto príručka poskytuje informácie o funkciách hardvéru a softvéru PC a zostavená je do nasledujúcich kapitol:

Kapitola 1: Spoznajte svoj VivoMini

Táto kapitola uvádza podrobnosti o hardvérových súčastiach vášho VivoMini.

Kapitola 2: Používanie VivoMini

Táto kapitola uvádza informácie o používaní vášho VivoMini.

Kapitola 3: Inovácia pamäte

Táto kapitola uvádza informácie o spôsobe inovovania pamäťových modulov vášho VivoMini.

Prílohy

Táto časť obsahuje poznámky a vyhlásenia o bezpečnosti týkajúce sa VivoMini.

Dohody používané v tomto návode

Na zdôraznenie hlavných informácií v tomto návode sa používajú nasledujúce správy:

DÔLEŽITÉ! Táto správa obsahuje dôležité informácie, ktoré je nutné dodržiavať na dokončenie úlohy.

POZNÁMKA: Táto správa obsahuje doplňujúce informácie a tipy, ktoré pomôžu pri dokončení úloh.

VÝSTRAHA! Táto správa obsahuje dôležité informácie, ktoré je nutné dodržiavať na zaistenie vašej bezpečnosti pri vykonávaní určitých úloh a na zabránenie poškodenia údajov a prvkov vášho VivoMini.

Typografické prvky

Tučné písmo	Označuje ponuku alebo položku, ktoré musíte zvoliť
Kurzíva	Označuje klávesy, ktoré musíte stlačiť na klávesnici.

Obsah balenia

Balenie VivoMini obsahuje nasledovné položky:

VivoMini

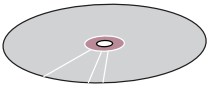

Disk DVD s ovládačmi**

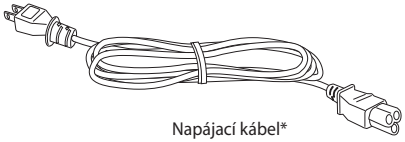

Napájací kábel*

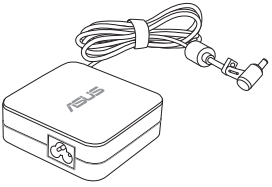

Adaptér striedavého prúdu*

Technická dokumentácia

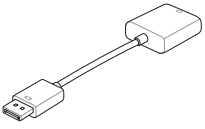

Prepojovací kábel DisplayPort – VGA**

POZNÁMKY:

- *Skutočné technické údaje a obsah balenia sa môžu líšiť v závislosti na modeli vášho VivoMini alebo krajine či regióne.
- **Dostupnosť a množstvo týchto položiek sa líši v závislosti na balení vášho VivoMini.
- Ak zariadenie alebo jeho súčasti počas bežného a správneho používania v rámci záručnej doby zlyhajú alebo budú chybne fungovať, kvôli výmene chybných súčastí prineste do servisného strediska ASUS záručný list.

1

Spoznajte svoj VivoMini

Funkcie

Vpredu

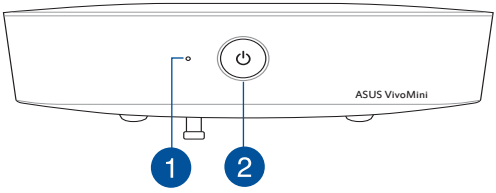

1 **Indikátor činnosti mechanikyr**

Tento indikátor sa rozsvieti, keď váš VivoMini vstupuje do vnútorných pamäťových diskov.

2 ⏻ **Sieťový vypínač**

Hlavný vypínač slúži na zapnutie a vypnutie vášho VivoMini. Hlavný vypínač môžete používať aj na prepnutie VivoMini do režimu spánku.

Ľavá strana

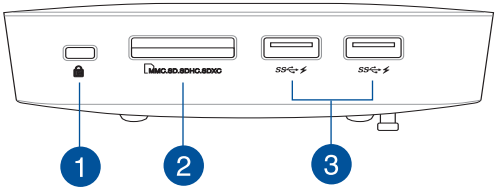

1 Štrbina na zabezpečenie typu Kensington

Štrbina na zabezpečenie typu Kensington umožňuje zabezpečiť váš VivoMini pomocou produktov na zabezpečenie značky Kensington®.

2 Čítačka pamäťovej karty

Vstavaná čítačka pamäťových kariet umožňuje vášmu PC čítať a zapisovať údaje z a na karty SD/SDHC/SDXC/MMC.

POZNÁMKA: Skutočná prenosová rýchlosť môže závisieť od špecifikácií pamäťovej karty.

3 Port USB 3.0

Tento port pre univerzálnu sériovú zbernicu 3.0 (USB 3.0) poskytuje prenosovú rýchlosť až 5 Gbit/sek. a je spätne kompatibilný s USB 2.0. Tieto porty taktiež podporujú technológiu nabíjania batérie „Battery Charging 1.2“, ktorá umožňuje nabíjať vaše zariadenia s rozhraním USB.

Vzadu

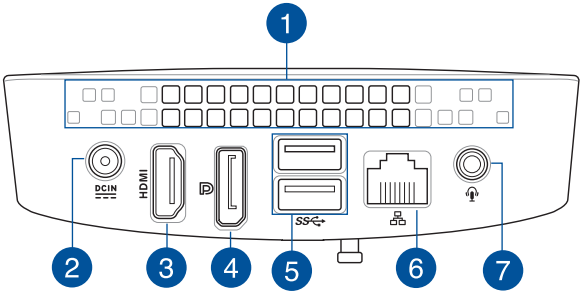

1

Vetracie otvory

Vetracie otvory umožňujú odvádzanie horúceho vzduchu zo skrinky zariadenia VivoMini.

POZNÁMKA: Vetracie otvory na spodnej strane zariadenia VivoMini umožňujú prístup studeného vzduchu do zariadenia. Aby ste dosiahli optimálne prúdenie vzduchu, odporúčame zariadenie VivoMini položiť na rovný a stabilný povrch.

DÔLEŽITÉ: Na dosiahnutie optimálneho rozptylu a vetrania vzduchom zabezpečte, aby na vetracích otvoroch neboli prekážky.

2 DCIN

Vstup na napájanie (jednosmerný prúd 19 V)

Dodávaný adaptér striedavého prúdu konvertuje striedavý prúd na jednosmerný, čím je možné využívať tento konektor. Energiou dodávanou pomocou tohto konektora je napájaný PC. Aby ste zabránili poškodeniu PC, vždy používajte dodávaný adaptér striedavého prúdu.

VÝSTRAHA!Adaptér striedavého prúdu môže byť počas používania teplý až horúci. Adaptér nezakrývajte a nedržte ho v blízkosti svojho tela.

3 HDMI

HDMI port

Port HDMI (Multimediálne rozhranie s vysokým rozlíšením) podporuje zariadenia s podporou Full-HD, ako sú LCD TV alebo monitory, a umožňuje pozeranie na väčšom externom displeji.

4

Port DisplayPort

DisplayPort vysiela vysokovýkonný digitálny výstupný signál z vášho zariadenia VivoMini do zobrazovacieho zariadenia akým je LCD TV alebo HD monitor.

5

Port USB 3.0

Tento port pre univerzálnu sériovú zbernicu 3.0 (USB 3.0) poskytuje prenosovú rýchlosť až 5 Gbit/sek. a je spätne kompatibilný s USB 2.0.

6

Port LAN

Osemkolíkový port LAN RJ-45 podporuje štandardné Ethernet káble na pripojenie k lokálnej sieti.

7

Port COMBO konektora výstupu zo slúchadiel/ vstupu mikrofónu

Tento port umožňuje pripojiť zariadenie VivoMini k reproduktorom so zosilňovačom alebo k slúchadlám. Tento port môžete použiť aj na pripojenie zariadenia VivoMini k externému mikrofónu.

2

Používanie VivoMini

Začíname

Pripojenie adaptéra striedavého prúdu k vášmu VivoMini

Spôsob pripojenia adaptéra striedavého prúdu k vášmu VivoMini:

A. Napájací kábel zapojte do prevodníka AC-DC.

B. Sieťový AC adaptér pripojte k sieťovému zdroju s hodnotou napätia 100 V ~ 240 V.

C. Pripojte konektor napájania jednosmerným prúdom (DC) k vstupu napájania jednosmerným prúdom (DC) VivoMini.

POZNÁMKA: Vzhľad sieťového adaptéra sa môže líšiť v závislosti na modeli a Vašej oblasti.

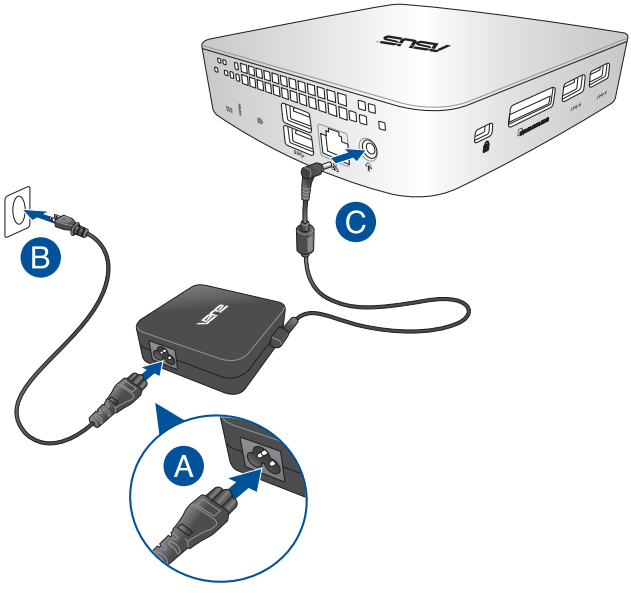

DÔLEŽITÉ!

- Dôrazne vám odporúčame, aby ste používali len adaptér striedavého prúdu a kábel dodávaný s vaším VivoMini.
- Dôrazne vám odporúčame, aby ste počas používania VivoMini používali uzemnenú elektrickú zásuvku.
- Táto elektrická zásuvka musí byť ľahko prístupná a v blízkosti vášho VivoMini.
- VivoMini odpojte od hlavného zdroja napájania tak, že ho odpojíte od elektrickej zásuvky.

POZNÁMKA:

Vstupné napätie:

- 100–240V striedavý prúd
- Vstupná frekvencia: 50-60Hz
- Menovitý výstupný prúd: 3.42A = (65W)
- Menovité výstupné napätie: 19V jednosmený prúd

Pripojenie zobrazovacieho panela k VivoMini

Zobrazovací panel alebo projektor môžete pripojiť k svojmu VivoMini, ktorý je vybavený nasledovnými konektormi:

- Konektor HDMI
- Konektor DisplayPort
- Konektor VGA (používajte s adaptérom DisplayPort – VGA alebo s adaptérom HDMI – VGA)
- Konektor DVI (používajte s adaptérom DisplayPort – DVI alebo s adaptérom HDMI – DVI)

POZNÁMKA: Prepojovací kábel DisplayPort – DVI, adaptér HDMI – DVI, adaptér DisplayPort – VGA a adaptér HDMI – VGA sa predávajú samostatne.

Spôsob pripojenia zobrazovacieho panela k VivoMini:

Kábel na pripojenie displeja pripojte k portu HDMI alebo DisplayPort.

Pripojenie displeja pomocou portu HDMI

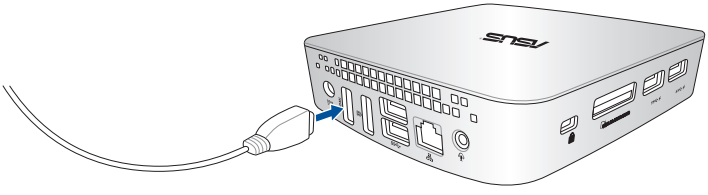

Kábel na pripojenie displeja pripojte k portu HDMI alebo DisplayPort.

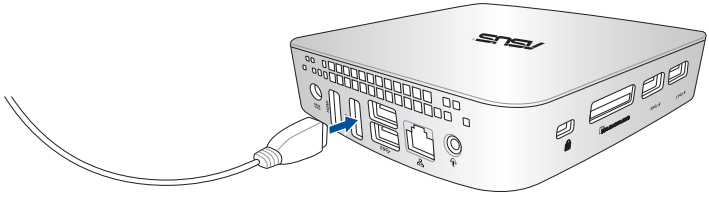

Pripojenie USB klávesnice a myši

K svojmu VivoMini môžete bežne pripojiť akúkoľvek klávesnicu alebo myš s podporou rozhrania USB. Môžete taktiež pripojiť USB hardvérový kľúč pre súpravu bezdrôtovej klávesnice a myši.

Spôsob pripojenia klávesnice a myši k VivoMini:

Pripojte USB kábel svojej klávesnice a myši ku ktorémukoľvek z USB 2.0 portov na VivoMini.

POZNÁMKA: Na pripojenie klávesnice a myši s káblom odporúčame používať USB porty na zadnom paneli zariadenia VivoMini.

Zapnutie VivoMini

Stlačením hlavného vypínača VivoMini zapnite.

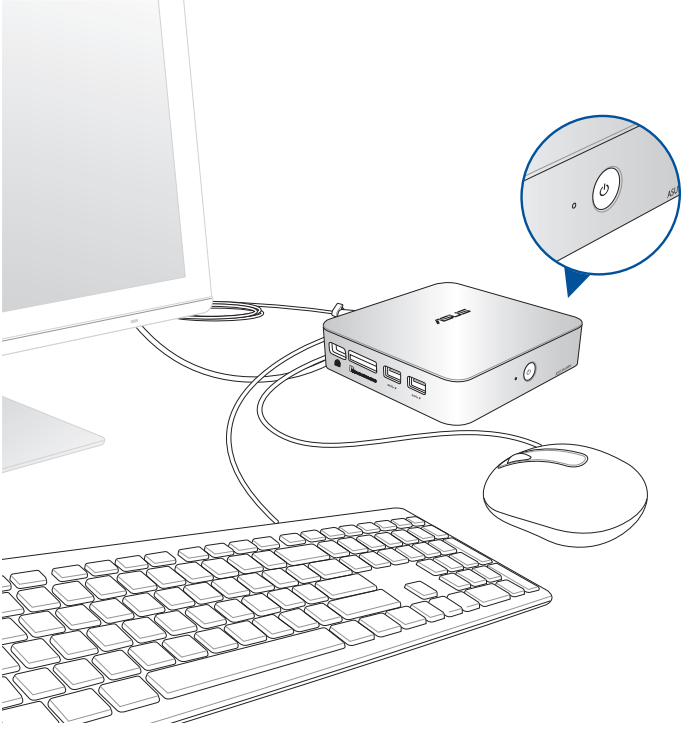

Vypnutie VivoMini

Ak váš VivoMini nereaguje, aspoň na štyri (4) sekundy stlačte a podržte hlavný vypínač, kým sa váš VivoMini nevypne.

Prepnutie VivoMini do režimu spánku

Na prepnutie VivoMini do režimu spánku stlačte hlavný vypínač raz.

Vstup do nastavenia BIOS

Systém BIOS (Basic Input and Output System) ukladá systémové nastavenia hardvéru, ktoré sú potrebné na spustenie VivoMini.

Za normálnych okolností sa predvolené nastavenia systému BIOS aplikujú na väčšinu podmienok s cieľom zabezpečiť optimálny výkon. Predvolené nastavenia systému BIOS nemeňte okrem nasledovných prípadov:

- Na obrazovke sa počas zavádzania operačného softvéru pre systém zobrazí chybové hlásenie a požaduje sa spustenie nastavenia systému BIOS (BIOS Setup).
- Nainštalovali ste nový systémový prvok, ktorý vyžaduje ďalšie nastavenia systému BIOS alebo aktualizáciu.

VÝSTRAHA! Nesprávne nastavenia systému BIOS môžu spôsobiť nestabilitu alebo chybné zavedenie operačného softvéru. Dôrazne vám odporúčame meniť nastavenia systému BIOS len s pomocou zaškoleného servisného personálu.

Rýchly vstup do systému BIOS

Spôsob rýchleho vstupu do systému BIOS:

- Stlačte hlavný vypínač aspoň na štyri (4) sekundy, čím svoj stolový VivoMini vypnete; potom znova stlačte hlavný vypínač, VivoMini PC znova zapnite a počas vlastného testu pri zapnutí POST stlačte <F2> alebo <Del>.
- Keď je váš PC vypnutý, odpojte od konektora na napájanie na VivoMini napájací kábel. Znova pripojte napájací kábel a stlačením hlavného vypínača svoj VivoMini zapnite. Počas vlastného testu pri zapnutí POST stlačte <F2> alebo <Del>.

POZNÁMKA: POST (Power-On Self Test – vlastný test pri zapnutí) je séria softvérovo riadených diagnostických testov, ktoré sa spustia pri zapnutí vášho PC.

3

Inštalácia systémových súčastí

Inovácia pamäťových modulov

Váš VivoMini je vybavený dvomi štrbinami na pamäť SO-DIMM, ktoré umožňujú nainštalovať dve 2 GB, 4 GB alebo 8 GB moduly bez vyrovnávacej pamäte s inými než ECC 1.35V DDR3 SO-DIMM (204 kolíkov) na dosiahnutie maximálne 16 GB pamäte.

DÔLEŽITÉ!

- Odporúčame pamäťové moduly vymieňať pod odborným dohľadom. O ďalšiu pomoc požiadajte servisné centrum ASUS.
- Zoznam kompatibilných DIMM nájdete na adrese http://www.asus.com . 1,35 V DDR3 SO-DIMM možno nainštalovať len do štrbín DIMM zariadenia VivoMini.

VÝSTRAHA!

- Pred dokončením procesu inštalácie si vysušte ruky.
- Pred inštaláciou pamäťových modulov použite uzemnený náramok alebo sa dotknite bezpečne uzemneného alebo kovového predmetu, aby ste zabránili ich poškodeniu statickou elektrinou.

Spôsob inštalácie alebo inovácie pamäťových modulov:

1. Zariadenie VivoMini vypnite a odpojte všetky káble a periférne zariadenia.
2. Zariadenie VivoMini umiestnite na rovný a stabilný povrch tak, aby jeho horná strana smerovala nadol.

3. Pomocou plochého skrutkovača alebo narovnanej kancelárskej spony demontujte zo spodnej časti gumené pätky a odložte ich.

DÔLEŽITÉ! Poznačte si orientáciu gumenej pätky s otvorom na kryte a číslo vyznačené pod každou gumenou pätkou. Tieto čísla označujú poradie, ktoré musíte dodržať pri demontovaní gumenej pätky z príslušnej štrbiny. Podrobnosti nájdete na nasledujúcom obrázku.

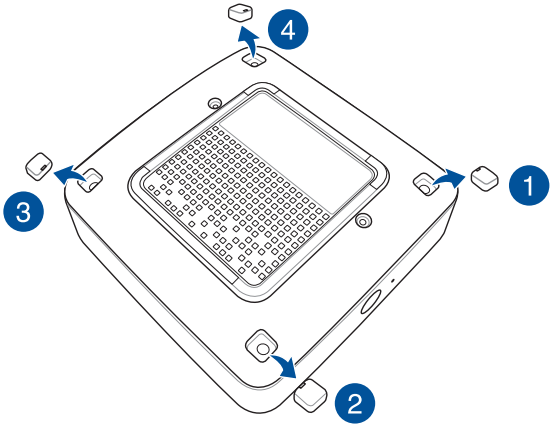

4. Odskrutkujte štyri skrutky zaisťujúce kryt.

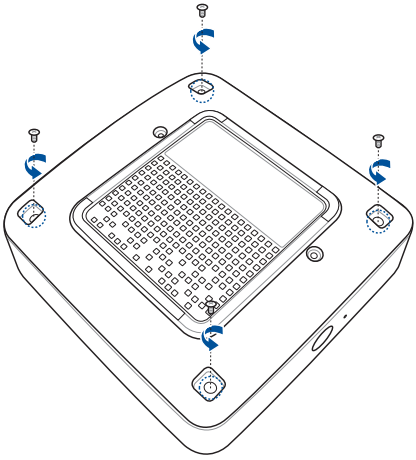

5. Zoberte jednu z predtým odskrutkovaných skrutiek a vložte ju do otvoru. Ponechajte vyskrutkovanú takú časť skrutkovej hlavy, aby ste ju mohli uchopiť.

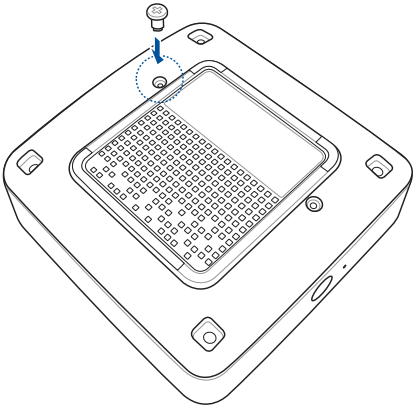

6. Uchopte za skrutku a opatrne vytiahnite kryt zo spodnej časti zariadenia VivoMini. Svojou voľnou rukou podržte zariadenie VivoMini na mieste.

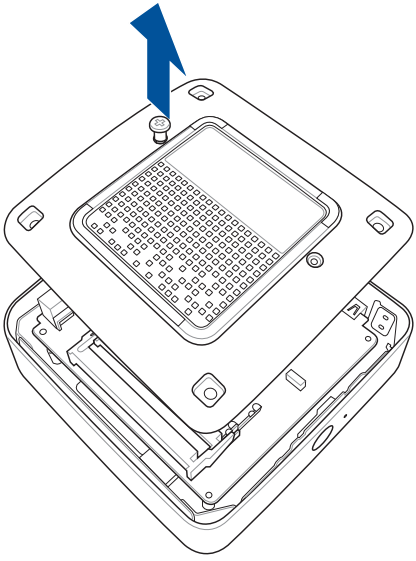

7. Zarovnajte a zasuňte pamäťový modul do štrbiny (A) a zatlačte ho nadol (B), kým bezpečne nedosadne v správnej polohe. Ostatné pamäťové moduly nainštalujte podľa rovnakého postupu.

DÔLEŽITÉ! Vždy najprv nainštalujte do spodnej štrbiny.

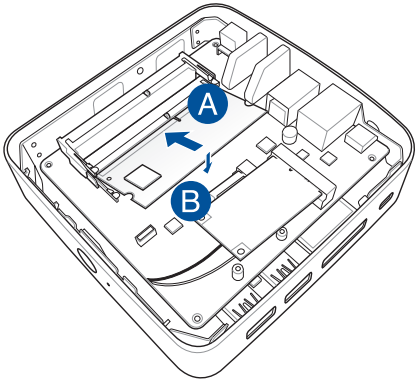

8. Odskrutkujte skrutku, ktorú ste predtým zaskrutkovali do spodného krytu (A), a potom zarovnajte a zasuňte spodný kryt naspäť na zariadenie VivoMini (B)

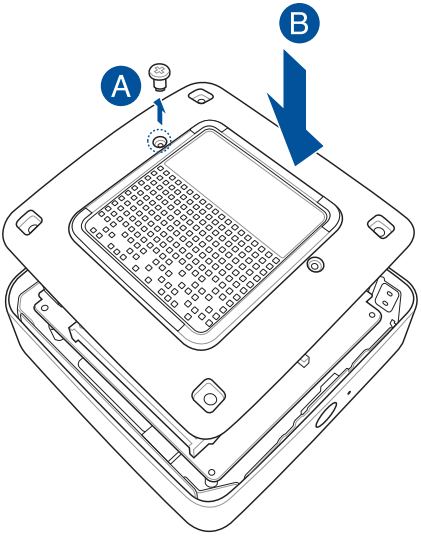

9. Znova naskrutkujte skrutky a zaisťte kryt naspäť ku spodnej časti hlavnej skrinky.

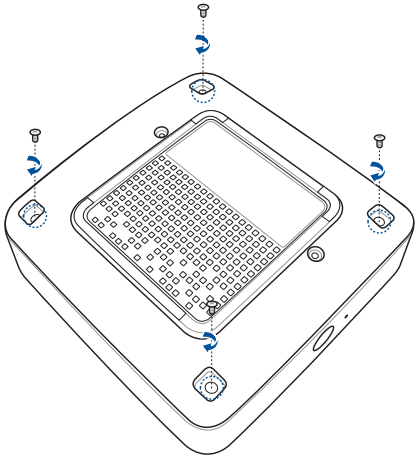

10. Do všetkých otvorov na skrutky nasaďte gumené pätky.

DÔLEŽITÉ! Poznačte si orientáciu gumenej pätky s otvorom na kryte a číslo vyznačené pod každou gumenou pätkou. Tieto čísla označujú poradie, ktoré musíte dodržať pri nasadení gumenej pätky naspäť do príslušnej štrbiny. Podrobnosti nájdete na nasledujúcom obrázku.

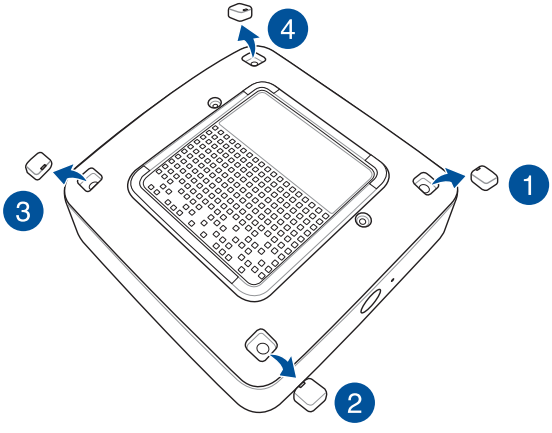

Prílohy

Bezpečnostné informácie

Váš VivoMini bol navrhnutý a skúšaný tak, aby spĺňal najnovšie normy týkajúce sa bezpečnosti zariadení informačných technológií. Predsa len však kvôli vlastnej bezpečnosti je dôležité, aby ste si prečítali nasledovné bezpečnostné pokyny.

Inštalácia systému

- Pred začatím práce so systémom si prečítajte a postupujte podľa pokynov uvedených v dokumentácii.
- Tento výrobok nepoužívajte v blízkosti vody ani tepelného zdroja.
- Systém umiestnite na stabilný povrch.
- Otvory na skrinke slúžia na ventiláciu. Tieto otvory neblokujte ani ich nezakrývajte. Presvedčte sa, že okolo systému je dostatočné miesto na ventiláciu. Do vetracích otvorov nevkladajte predmety žiadneho druhu.
- Tento výrobok používajte v prostrediach s okolitou teplotou od 0˚C (32˚F) do 35˚C (95˚F).
- Ak používate predlžovací kábel presvedčte sa, že celková hodnota ampérov výrobkov pripojených k predlžovaciemu káblu nepresahuje medznú hodnotu ampérov kábla.

Starostlivosť počas používania

- Po napájacom kábli nechoďte ani na neho nič neukladajte.
- Na svoj systém nerozlievajte vodu alebo akékoľvek iné tekutiny.
- Počas doby, kedy je systém vypnutý, je stále v systéme malé množstvo elektrického prúdu. Pred čistením systému vždy odpojte napájací kábel od elektrickej zásuvky.
- Ak v rámci výrobku zistíte nasledovné technické problémy, odpojte napájací kábel a spojte sa s kvalifikovaným servisným technikom alebo so svojím predajcom.
  - Napájací kábel alebo zástrčka sú poškodené.
  - Do systému sa rozliala tekutina.
  - Systém nepracuje správne aj napriek tomu, že postupujete podľa pokynov na obsluhu.
  - Systém spadol alebo došlo k poškodeniu skrinky.
  - Výkon systému sa mení.

Výstraha týkajúca sa lítium-kovovej batérie

UPOZORNENIE: Nebezpečenstvo výbuchu, ak je batéria nesprávne umiestnená. Vymeňte len za rovnaký alebo rovnocenný typ, ktorý odporúča výrobca. Použité batérie zlikvidujte podľa pokynov výrobcu

ZÁKAZ ROZOBERANIA

Záruka sa nevzťahuje na výrobky, ktoré boli používateľmi rozobraté

VivoMini NEVYHADZUJTE do komunálneho odpadu. Tento výrobok bol navrhnutý tak, aby sa zabezpečilo správne opätovné použitie súčastí a recyklovanie. Symbol preškrtnutého odpadkového koša na kolieskach znamená, že výrobok (elektrické alebo elektronické zariadenie a článková batéria s obsahom ortuti) nie je možné likvidovať spolu s bežným komunálnym odpadom. Overte si mieste nariadenia týkajúce sa likvidácie elektronických výrobkov..

Regulačné upozornenia

REACH

V súlade s regulačným rámcom REACH (Registrácia, Vyhodnotenie, Schválenie a Registrácia Chemikálií) sme zverejnili na našej internetovej stránke ASUS REACH http://csr.asus.com/english/REACH.htm chemické látky, ktoré sa používajú v našich výrobkoch.

Služby spätného prevzatia výrobkov

Programy recyklovania a vrátenia výrobkov spoločnosti ASUS vychádzajú zo záväzkov voči najprísnejším normám pre ochranu životného prostredia. Veríme, že našim zákazníkom poskytujeme riešenia, vďaka ktorým budú schopní zodpovedne recyklovať naše výrobky, akumulátory a ďalšie komponenty, ako aj obalové materiály. Podrobné informácie ohľadne recyklovania v rôznych oblastiach nájdete na stránke http://csr.asus.com/english/Takeback.htm.

Upozornenie o povrchovej úprave

DÔLEŽITÉ! Na zabezpečenie elektrickej izolácie a zachovanie elektrickej bezpečnosti bola použitá povrchová úprava s cieľom izolovať hlavnú časť notebooku, okrem bokov, kde sa nachádzajú porty vstupov a výstupov.

Prehlásenie Amerického federálneho výboru pre telekomunikácie (FCC)

Toto zariadenie je v súlade s Časťou 15 Pravidiel FCC. Prevádzka podlieha dvom nasledujúcim podmienkam:

- Toto zariadenie nesmie spôsobiť škodlivú interferenciu.
- Toto zariadenie musí akceptovať prijatú interferenciu, a to vrátane interferencie, ktorá môže spôsobiť neželateľnú činnosť.

Toto zariadenie bolo preskúšané a bolo zistené, že je v zhode s limitnými hodnotami pre digitálne zariadenia triedy B, a to v súlade s Časťou 15. Pravidiel Amerického federálneho výboru pre telekomunikácie (FCC). Tieto medzné hodnoty sú navrhnuté tak, aby poskytovali rozumnú ochranu proti rušivému vplyvu v bytovej zástavbe. Tento výrobok generuje, využíva a môže aj vyžarovať energiu s rádiovou frekvenciou, a ak nie je nainštalovaný a nepoužíva sa v súlade s týmito inštrukciami, môže spôsobovať škodlivé rušenie rádiovej komunikácie. Neexistuje však žiadna záruka, že sa pri danej inštalácii nevyskytne takáto interferencia. Ak toto zariadenie skutočne

spôsobí škodlivú interferenciu týkajúcu sa príjmu rozhlasového a televízneho vysielania, čo sa dá určiť vypnutím a zapnutím zariadenia, užívateľ sa môže pokúsiť napraviť interferenciu pomocou jedného alebo viacerých nasledujúcich opatrení:

- Zmeňte orientáciu alebo polohu antény pre príjem.
- Zvýšte odstup medzi zariadením a prijímačom.
- Pripojte zariadenie do zástrčky v inom obvode než je pripojený prijímač.
- Prekonzultujte túto náležitosť s dodávateľom alebo skúseným rádiovým alebo televíznym technikom, ktorý Vám pomôže.

UPOZORNENIE: Akékoľvek zmeny alebo úpravy, ktoré neboli jednoznačne schválené osobou zodpovednou za zhodu, by mohli mať za následok zrušenie oprávnenia používateľa prevádzkovať toto zariadenie.

Výstraha ohľadne vystavenia účinkom rádiovej frekvencie

Toto zariadenie sa musí nainštalovať a prevádzkovať v súlade s dodaným návodom a anténa/antény, ktoré sa pre tento vysielač používajú, sa musia namontovať tak, aby boli od všetkých osôb vzdialené minimálne 20 cm a nesmú sa umiestňovať alebo prevádzkovať spolu s inou anténou alebo vysielačom. Pre konečných používateľov a montérov musí byť daný k dispozícii návod na montáž a musia byť vytvorené podmienky na prevádzkovanie vysielača, aby sa vyhovelo súladu s požiadavkami na vystavenie účinkom rádiovej frekvencie.

Vyhlásenie o zhode (R&TTE directive 1999/5/EC)

Tieto položky boli skompletizované a považujú sa za relevantné a postačujúce:

- Základné požiadavky, ako ich stanovuje [Článok 3]
- Požiadavky na ochranu zdravia a bezpečnosť, ako ich stanovuje [Článok 3.1a]
- Testovanie elektrickej bezpečnosti podľa normy [EN 60950]
- Požiadavky na ochranu týkajúce sa elektromagnetickej kompatibility, ako ich stanovuje [Článok 3.1b]
- Testovanie elektromagnetickej kompatibility podľa noriem [EN 301 489-1] a [EN 301 489-17]
- Účinne využitie rádiového spektra, ako ho stanovuje [Článok 3.2]
- Sady rádiových testov podľa normy [EN 300 328-2]

Vyhradené frekvenčné pásma pre bezdrôtové spojenia vo Francúzsku

Niektoré časti Francúzska majú vyhradené frekvenčné pásma. Najhoršie maximálne oprávnené výkony vo vnútri sú:

- 10mW pre celé pásmo 2,4 GHz (2400 MHz–2483,5 MHz)
- 100mW pre frekvencie medzi 2446,5 MHz a 2483,5 MHz

POZNÁMKA: Kanály 10 až 13 vrátane pracujú v rozsahu pásma 2446,6 MHz až 2483,5 MHz.

Existuje niekoľko možností pre použitie vonku: Na súkromnom majetku alebo na súkromnom majetku verejne činných osôb používanie podlieha procedúre predbežného oprávnenia, ktorú vykonáva Ministerstvo obrany, pričom maximálny oprávnený výkon predstavuje 100mW v pásme 2446,5–2483,5 MHz. Vonkajšie používanie na verejnom majetku nie je dovolené.

V dolu uvedených oblastiach pre celé pásmo 2,4 GHz:

- Maximálny oprávnený výkon vo vnútri predstavuje 100mW
- Maximálny oprávnený výkon vonku predstavuje 10mW

Oblasti, v ktorých je dovolené používanie pásma 2400 – 2483,5 MHz s ekvivalentom vyžiareného izotropného výkonu (EIRP) menej ako 100mW vo vnútri a menej ako 10mW vonku:

01	Ain	02	Aisne	03	Allier
05	Hautes Alpes	08	Ardennes	09	Ariège
11	Aude	12	Aveyron	16	Charente
24	Dordogne	25	Doubs	26	Drôme
32	Gers	36	Indre	37	Indre et Loire
41	Loir et Cher	45	Loiret	50	Manche
55	Meuse	58	Nièvre	59	Nord
60	Oise	61	Orne	63	Puy du Dôme
64	Pyrénées Atlantique	66	Pyrénées Orientales	67	Bas Rhin
70	Haute Saône	71	Saône et Loire	75	Paris
82	Tarn et Garonne	84	Vaucluse	88	Vosges
89	Yonne	90	Territoire de Belfort	94	Val de Marne

Táto požiadavka sa pravdepodobne časom zmení, čo vám umožní používať svoju kartu pre bezdrôtovú LAN vo väčšom počte oblastí Francúzska. Najnovšie informácie nájdete na stránke ARET na adrese (www.art-telecom.fr)

POZNÁMKA: Vaša WLAN karta vyžaruje menej ako 100mW, avšak viac ako 10mW.

Vyhlásenie Kanadského ministerstva pre komunikácie

Toto digitálne zariadenie neprekračuje limity Triedy B pre emisie rádiového šumu vytváraného digitálnymi zariadeniami, ktoré sa uvádzajú v predpisoch týkajúcich sa rádiového rušenia, ktoré vydalo kanadské Ministerstvo telekomunikácií.

Toto digitálne zariadenie Triedy B vyhovuje kanadskej norme ICES-003.

Označenie CE

Označenie CE pre zariadenia bez bezdrôtovej LAN/Bluetooth
Dodávaná verzia tohto zariadenia vyhovuje požiadavkám smerníc EHS č. 2004/108/ES „Elektromagnetická kompatibilita“ a č. 2006/95/ES „Smernica o nízkom napätí“.

Označenie CE pre zariadenia s bezdrôtovou LAN/Bluetooth
Toto zariadenie vyhovuje požiadavkám smernice Európskeho parlamentu a Komisie č. 1999/5/ES o rozhlasových a telekomunikačných zariadeniach a vzájomnom uznávaní zhody z 9. marca 1999.

Kanál pre bezdrôtovú prevádzku pre rôzne domény

Severná Amerika	2.412-2.462 GHz	Kanál 01 až Kanál 11
Japonsko	2.412-2.484 GHz	Kanál 01 až Kanál 14
Európa ETSI	2.412-2.472 GHz	Kanál 01 až Kanál 13

Výrobok, ktorý vyhovuje požiadavkám programu ENERGY STAR

ENERGY STAR je společný program americké Agentury pro ochranu životního prostředí a amerického ministerstva energetiky, který nám všem pomáhá ušetřit a zároveň chránit životní prostředí díky energeticky úsporným výrobkům a postupům.

Všechny produkty společnosti ASUS označené logem ENERGY STAR vyhovují standardu ENERGY STAR a funkce řízení spotřeby je u nich povolena ve výchozím nastavení.Tento monitor a pocítac jsou automaticky nastaveny na prechod do režimu spánku po 10 a 30 minutách necinnosti uživatele. Počítač probudíte klepnutím myši nebo stiskem libovolné klávesy na klávesnici.

Podrobné informace o řízení spotřeby a jeho přínosu pro životní prostředí najdete na stránkách http://www.energy.gov/powermanagement. Na stránkách http://www.energystar.gov dále najdete podrobnosti o společném programu ENERGY STAR.

POZNÁMKA: Program Energy Star NENÍ podporován v produktech s operacními systémy Freedos a Linux.

Kontaktné informácie spoločnosti ASUS

ASUSTeK COMPUTER INC.

Adresa	15 Li-Te Road, Peitou, Taipei, Taiwan 11259
Telefón	+886-2-2894-3447
Fax	+886-2-2890-7798
E-mail	info@asus.com.tw
Internetová stránka	http://www.asus.com

Technická podpora

Telefón	+86-21-38429911
Fax	+86-21-58668722, kl. 9101#
On-line podpora	http://support.asus.com/techserv/techserv.aspx

ASUS COMPUTER INTERNATIONAL (America)

Adresa	800 Corporate Way, Fremont, CA 94539, USA
Telefón	+1-510-739-3777
Fax	+1-510-608-4555
Internetová stránka	http://usa.asus.com

Technická podpora

Faxové číslo oddelenia podpory	+1-812-284-0883
Všeobecná podpora	+1-812-282-2787
On-line podpora	https://support.asus.com/techserv/techserv.aspx

ASUS COMPUTER GmbH (Germany and Austria)

Adresa	Harkort Str. 21-23, D-40880 Ratingen, Germany
Fax	+49-2102-959931
Internetová stránka	http://www.asus.com/de
On-line kontakt	http://eu-rma.asus.com/sales

Technická podpora

Telefón	+49-2102-5789555
Faxové číslo oddelenia podpory	+49-2102-959911
On-line podpora	http://support.asus.com/techserv/techserv.aspx

Výrobca	ASUSTeK Computer Inc.	
	Telefón:	+886-2-2894-3447
	Adresa:	4F, No. 150, LI-TE RD., PEITOU, TAIPEI 112, TAIWAN R.O.C
Autorizovaný zástupca v Európe	ASUSTeK Computer GmbH	
	Adresa:	HARKORT STR. 21-23, 40880 RATINGEN, GERMANY

EC Declaration of Conformity

IN SEARCH OF INCREDIBLE

We, the undersigned,

Manufacturer:	ASUSTeK COMPUTER INC.
Address:	4F, No. 150, LI-TE Rd., PEITOU, TAIPEI 112, TAIWAN
Authorized representative in Europe:	ASUS COMPUTER GmbH
Address, City:	HARKORT STR. 21-23, 40880 RATINGEN
Country:	GERMANY

declare the following apparatus:

Product name :	**VivoMini**
Model name :	**UN62,UN42**

conform with the essential requirements of the following directives:

☒**2004/108/EC-EMC Directive**

☒ EN 55022:2010+AC:2011	☒ EN 55024:2010
☒ EN 61000-3-2:2006+A2:2009	☒ EN 61000-3-3:2008
☐ EN 55013:2001+A1:2003+A2:2006	☐ EN 55020:2007+A11:2011

☒**1999/5/EC-R&TTE Directive**

☒ EN 300 328 V1.8.1(2012-06)	☒ EN 301 489-1 V1.9.2(2011-09)
☐ EN 300 440-1 V1.6.1(2010-08)	☐ EN 301 489-3 V1.4.1(2002-08)
☐ EN 300 440-2 V1.4.1(2010-08)	☐ EN 301 489-4 V1.4.1(2009-05)
☐ EN 301 511 V9.0.2(2003-03)	☐ EN 301 489-7 V1.3.1(2005-11)
☐ EN 301 908-1 V5.2.1(2011-05)	☐ EN 301 489-9 V1.4.1(2007-11)
☐ EN 301 908-2 V5.2.1(2011-07)	☒ EN 301 489-17 V2.2.1(2012-09)
☒ EN 301 893 V1.7.1(2012-06)	☐ EN 301 489-24 V1.5.1(2010-09)
☐ EN 302 544-2 V1.1.1(2009-01)	☐ EN 302 326-2 V1.2.2(2007-06)
☐ EN 302 623 V1.1.1(2009-01)	☐ EN 302 326-3 V1.3.1(2007-09)
☐ EN 50360:2001	☐ EN 301 357-2 V1.4.1(2008-11)
☒ EN 62479:2010	☐ EN 302 291-1 V1.1.1(2005-07)
☐ EN 50385:2002	☐ EN 302 291-2 V1.1.1(2005-07)
☒ EN 62311:2008	

☒**2006/95/EC-LVD Directive**

☒ EN 60950-1 / A12:2011	☐ EN 60065:2002 / A12:2011

☒**2009/125/EC-ErP Directive**

☐ Regulation (EC) No. 1275/2008	☒ Regulation (EC) No. 278/2009
☐ Regulation (EC) No. 642/2009	☒ Regulation (EC) No. 617/2013

☒**2011/65/EU-RoHS Directive**

Ver. 140331

☒**CE marking**

(EC conformity marking)

Position : **CEO**

Name : **Jerry Shen**

Signature : _____

Original Declaration Date: 06/10/2014

Corrected Declaration Date: 10/10/2014

Year to begin affixing CE marking: 2014

DECLARATION OF CONFORMITY

Per FCC Part 2 Section 2. 1077(a)

Responsible Party Name: **Asus Computer International**

Address: **800 Corporate Way, Fremont, CA 94539.**

Phone/Fax No: **(510)739-3777/(510)608-4555**

hereby declares that the product

Product Name : VivoMini

Model Number : UN62,UN42

Conforms to the following specifications:

☒ FCC Part 15, Subpart B, Unintentional Radiators

Supplementary Information:

This device complies with part 15 of the FCC Rules. Operation is subject to the following two conditions: (1) This device may not cause harmful interference, and (2) this device must accept any interference received, including interference that may cause undesired operation.

Representative Person's Name : **Steve Chang / President**

Signature :

Date : **Oct. 06, 2014**

Ver. 140331